Чертежи на заказ!

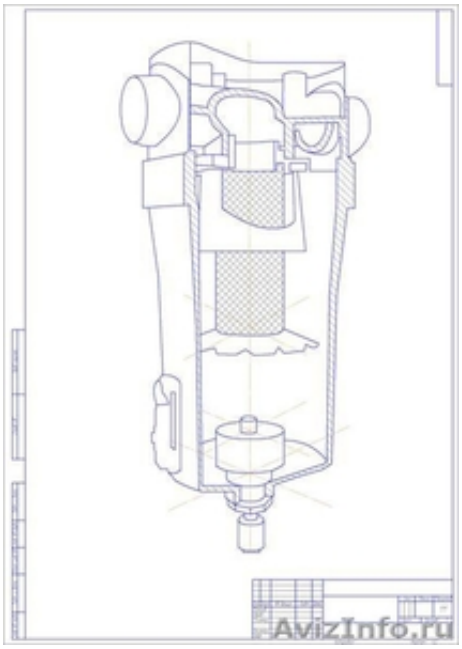

Красноярск, Россия

Изготавливаю чертежи по начертательной геометрии, инженерной графике и компьютерной графике, вручную и на компьютере, быстро, качественно, недорого! О цене договоримся!

Цена: **200 руб.**	Тип объявления: Услуги, предлагаю	Торг: уместен
Штайц Юлия	**89504256225**	**Щорса, 9**